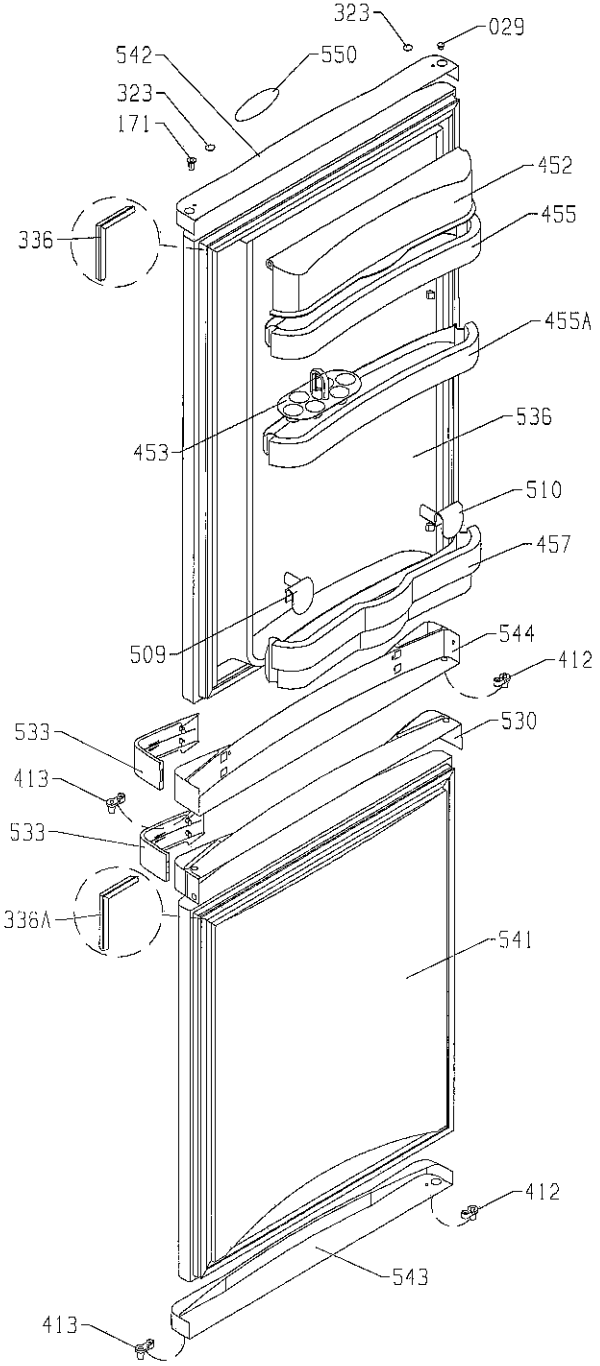
323
029
542
550
323
171
452
455
336
455A
536
453
510
457
509
544
412
533
530
413
533
336A
541
412
543
413

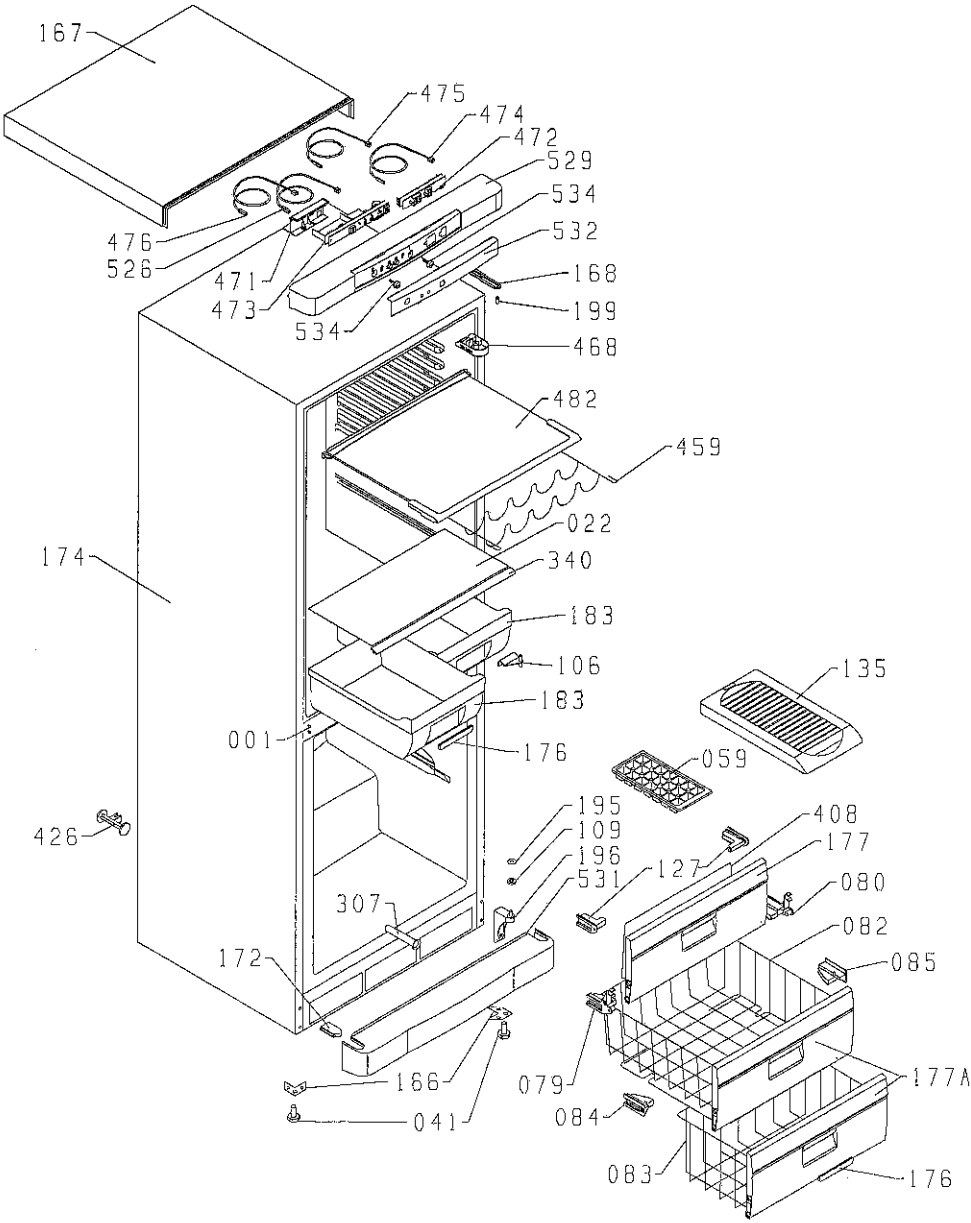
167
475
474
472
529
534
532
476
526
471
473
534
168
199
468
482
459
022
174
340
183
106
183
135
001
176
059
426
195
109
196
531
408
177
127
080
307
082
085
172
166
079
177A
041
084
083
176

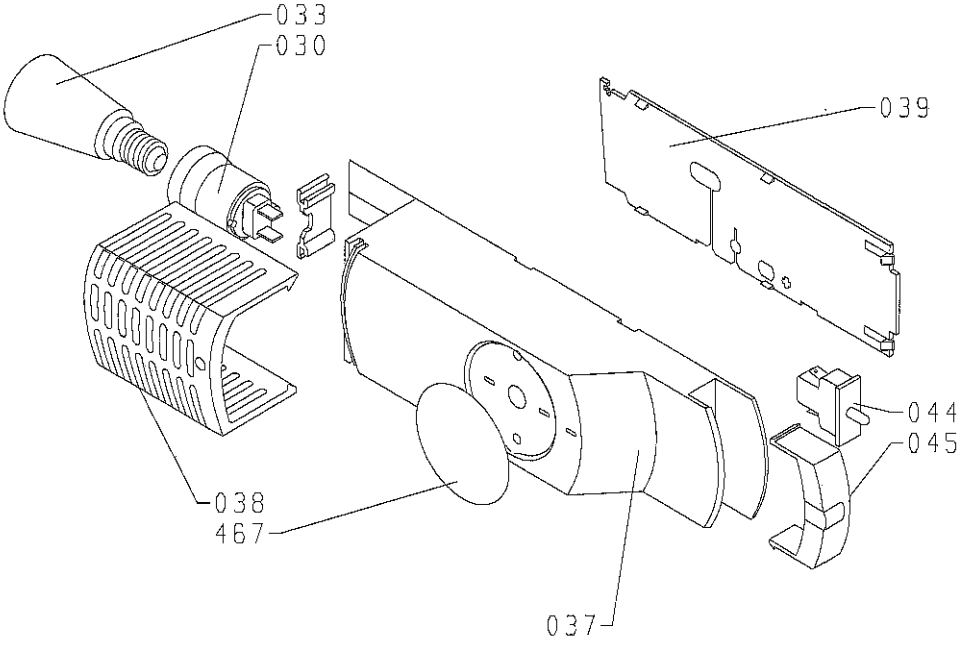
033
030
039
044
045
038
467
037

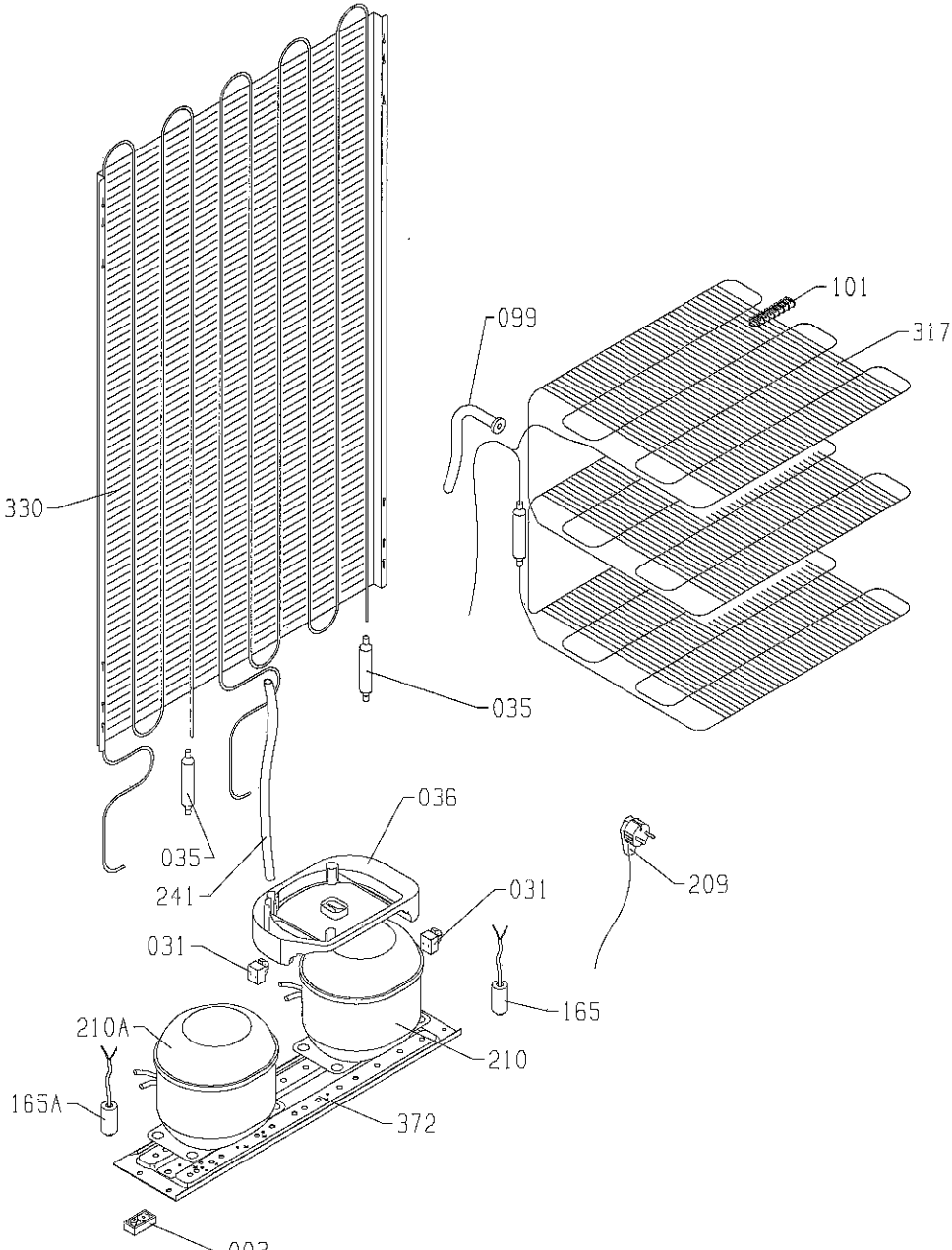
101
317
099
330
035
036
035
241
031
209
031
165
210A
210
165A
372
003